FADINI
el abre verjas

A·D·S AUTOMATIC DOOR SPECIALISTS
Puertas & Portones Automáticos, S.A. de C.V.
¡Nuestra pasión es la Solución!....

»OPERADOR ELECTROMECANICO CORREDIZO DE CREMALLERA USO INTENSIVO MARCA FADINI MOD.NYOTA 115 EVO.

NYOTA® 115 evo

1.0HP
1800Kg

USO INTENSIVO

MANUAL DE INSTALACION

Descargar en pdf
Versión Digital.

(229) 461-7028
portonesautomaticos@adsver.com.mx
portonesautomaticos@prodigy.net.mx

RESIDENCIAL COMERCIAL INDUSTRIAL

MEMBER IDA International Door Association

V03.21

Español

INSTRUCCIONES GENERALES PARA LA SEGURIDAD DE LAS PERSONAS

INTRODUCCIÓN

Esta automatización se ha diseñado para su uso exclusivo como se especifica en estas instrucciones, con accesorios de seguridad y de información mínimos requeridos y con dispositivos **FADINI**. □ Cualquier otro uso no indicado expresamente en este manual podría causar interrupciones o daños a la propiedad y las personas. □ Meccanica Fadini snc no se hace responsable de los daños causados por uso inapropiado y, salvo disposición en este folleto; no se hace responsable por el mal funcionamiento causado por el uso de materiales y/o accesorios no recomendados por la propia empresa. □ El fabricante se reserva el derecho de hacer cambios a sus productos sin previo aviso. □ No se permite cualquier componente que no se menciona específicamente en este manual de instrucciones.

ANTES DE LA INSTALACIÓN

Antes de realizar la instalación se ha de comprobar que todo se encuentre correctamente para realizar la automatización, así como su estado y estructura. □ Asegúrese de que no hay situaciones de impacto, aplastamiento, cizallado, arrastre, corte, enganche y elevación, que pueda afectar a la seguridad de las personas. □ No instale el producto cerca de fuentes de calor y evite el contacto con sustancias inflamables. □ Mantener fuera del alcance de los niños todos los dispositivos (transmisores, lectores de proximidad, interruptores, etc.) capaz de iniciar la automatización. □ El tránsito en el paso debe hacerse sólo con la puerta detenida. □ No permita que los niños y/o adultos que se estacionen cerca de la zona con el movimiento de la automatización. □ A fin de garantizar un nivel adecuado de seguridad del sistema es necesario el uso de fotocélulas, bandas sensibles, bucles magnéticos y sensores de ocupación para asegurar toda la zona afectada para el movimiento de los puerta. □ Use tiras de señales de color amarillo-negro o apropiadas para identificar los puntos peligrosos de la instalación. □ Siempre desconecte el suministro de energía al sistema si está realizando el mantenimiento y/o limpieza. □ No corte los cables eléctricos, pero sacarlos de la caja de bornes aflojando los tornillos de apriete dentro de la caja de conexiones.

INSTALACIÓN

Toda la instalación debe ser realizada por personal cualificado, de acuerdo con la Directiva 2006/42/CE y, en particular, las normas EN 12445 y EN 12453. □ Comprobar si antes de la instalación, una línea eléctrica de 230 V - 50 Hz magnetotérmica diferencial de los cuerpos uso de prueba 0,03 A. □ Adecuados para la realización de pruebas para la detección de la presencia, en las inmediaciones o interpuestas, a los dispositivos de seguridad tales como fotocélulas, bandas sensibles, etc. □ Realizar un análisis de riesgos cuidando, el uso de herramientas especiales para detectar impacto y aplastamiento del borde de puerta de la apertura y cierre, como se especifica en la norma. EN 12445. □ Identificar la mejor solución para eliminar o reducir estos riesgos.

□ En el caso en el que la puerta para automatizar este equipada con una entrada de peatonal, es apropiado preparar el sistema de tal manera que prohiba el funcionamiento del motor cuando se utiliza dicha entrada. □ Proporcionar información sobre la presencia del dispositivo hecho con la aplicación de placas de señalización con marcado CE en la puerta. □ Se requiere que el instalador informe y enseñe al usuario final sobre el uso adecuado del sistema; se emite una documentación firmada definido expediente técnico, que incluye: componentes del esquema y del sistema, análisis de riesgos, la verificación de los dispositivos de seguridad, la verificación de las fuerzas de impacto y notificación de los riesgos residuales.

INDICACIONES PARA EL USUARIO FINAL

Se requiere que el usuario final lea y reciba la información sólo sobre el funcionamiento del sistema y se convierte en responsable de la correcta utilización. □ Debe entrar en un contrato de mantenimiento ordinario y extraordinario (de guardia) con el instalador / mantenedor. □ Cualquier reparación debe ser realizada únicamente por personal cualificado. □ Debe mantener siempre este manual de instrucciones.

ADVERTENCIAS PARA EL BUEN FUNCIONAMIENTO DEL SISTEMA

Para garantizar un rendimiento óptimo del sistema en el tiempo y de acuerdo con las normas de seguridad, debe realizar un mantenimiento adecuado y un seguimiento adecuado de la instalación completa para la automatización, para el equipo electrónico instalado y también para el cableado realizado. □ Toda la instalación debe ser realizada por personal técnico cualificado, rellenando los datos del registro de documentos y de pruebas y mantenimiento se muestra en las normas de seguridad manual (pedirlas o descargado desde www.fadini.net/supporto/downloads). □ Para la automatización, se recomienda un control de mantenimiento al menos cada 6 meses, mientras que para los equipos electrónicos y sistemas de seguridad de un mantenimiento mensual. □ Meccanica Fadini snc no es responsable por el incumplimiento de las buenas instalaciones técnicas y/o errores de mantenimiento de la planta.

ELIMINACIÓN DE MATERIALES

Los materiales de embalaje como cartón, nylon, poliestireno, etc. podrán ser eliminados al hacer la colección (a instancias de las regulaciones en vigor relativas a la instalación de eliminación de residuos). Artículos eléctricos, electrónicos y baterías pueden contener contaminantes: quitar y confiar a estos componentes a las empresas que se especializan en la recuperación de residuos, tal como se especifica en la Directiva 2012/19/UE. Prohibido arrojar materiales de desecho nocivos para el medio ambiente.

DECLARACION DE CONFORMIDAD CE del fabricante :

Meccanica Fadini snc (Via Mantova, 177/A - 37053 Cerea - VR - Italy) declara bajo su propia responsabilidad que el **Nyota 115 evo** es conforme a la directiva maquinas 2006/42/CE, además: ha de ser vendido y instalado como "sistema automatizado", incluyendo los accesorios y componentes según lo recomendado por el fabricante. La automatización, bajo los términos de la ley, es una "máquina" y por lo tanto debe ser aplicado por el instalador todas las normas de seguridad. El instalador está obligado a emitir una Declaración de Conformidad. El empresa constructora no asume responsabilidad por el mal uso del producto. El producto cumple con las siguientes normas especificas: Análisis de riesgo y las acciones para eliminarlos EN 12445 y EN 12453, la Directiva de Baja Tensión 2014/35/UE y la Directiva de Compatibilidad Electromagnética 2014/30/UE. Para certificar el producto el Constructor declara, bajo su exclusiva responsabilidad PRODUCTO cumplimiento NORMAS EN 13241-1.

Probado y certificado: marcado CE con ensayos de tipo ITT PDC N. 2389-2008.

Meccanica Fadini s.n.c.
Director Responsable

DESCRIPCIÓN GENERAL DEL PRODUCTO

Nyota 115 evo es un motorreductor electromecánico para apertura y cierre de puertas correderas de cualquier forma y tamaño para un peso máximo de 1.850 kg. Existen las versiones con alimentación monofásica y trifásica, ambas con 0,5 CV y 1,0 CV.
Nyota 115 evo es un abridor de puerta con acoplamiento mecánico tornillo-corona de acero-bronce en baño de aceite; todos soportados por cojinetes de bolas radiales y de empuje para garantizar la máxima fiabilidad del producto. Toda la estructura y capó son completamente de aluminio fundido pintado. Se suministra en la versión con equipo eléctrico a bordo (Elpro 12 evo), o externo (Elpro 37/37 DS). El abridor de puerta requiere una serie de accesorios que garantizan la seguridad y la maniobrabilidad necesarias para que esta automatización sea adecuada para su instalación en cualquier lugar público o privado.

Este símbolo indica una atención particular en la instalación y puesta en servicio del producto.
El incumplimiento de estas instrucciones puede comprometer el funcionamiento del mecanismo de puerta Nyota 115 evo.

COMPONENTES Y ACCESORIOS SUMINISTRADOS EN EL EMBALAJE

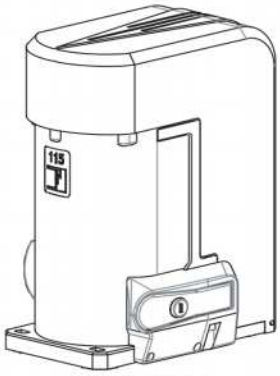
Nyota 115 evo

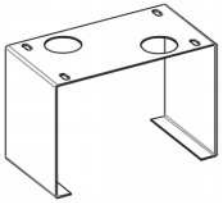
Base de anclaje

Clave de desbloqueo encriptada

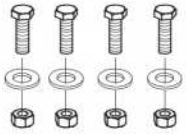
Tornillos de fijación del motor a la placa de anclaje

Soportes Dx y Sx de el final de carrera magnético

Placa

Fig. 1

PREPARACIÓN DE SISTEMAS ELÉCTRICOS Y ACCESORIOS

Esquema general indicativo: Nyota 115 evo con Elpro 12 evo. Es responsabilidad del instalador preparar las tuberías para las conexiones de forma adecuada y correcta.

El sistema debe alimentarse a 230 V - 50 Hz, pasando por un disyuntor diferencial magnetotérmico de 0,03 A (más de 100 m de cable, sección 2,5 mm²).
Todo el sistema debe estar conectado a tierra.

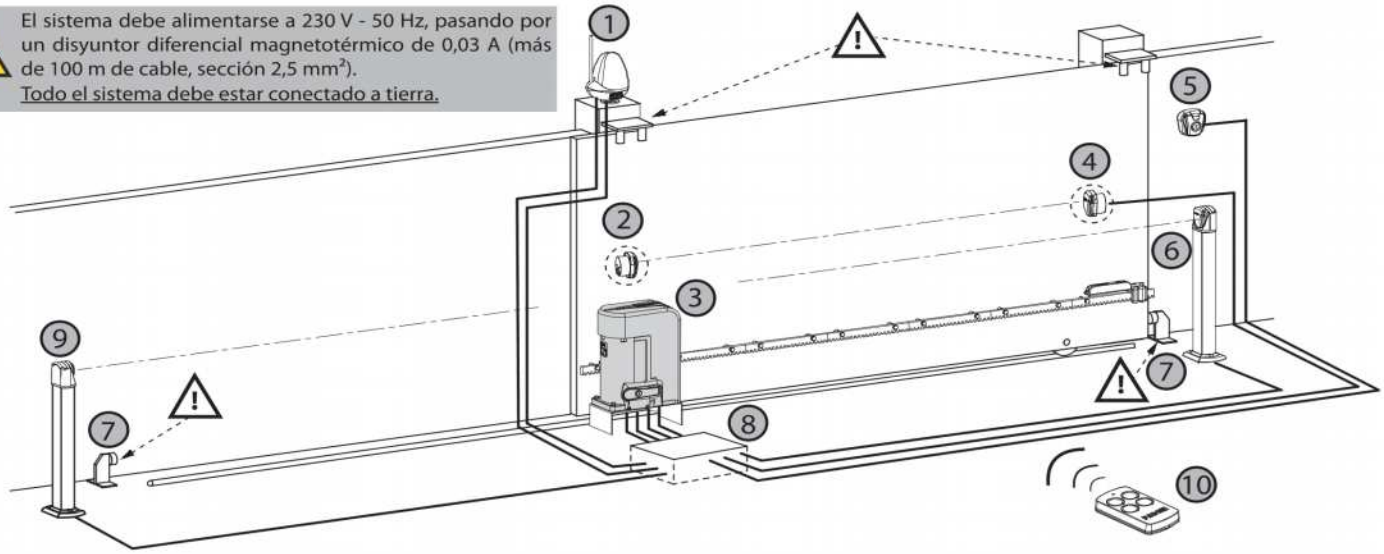

Ubicación	Descripción	Tipo de cable eléctrico
1	Destellador MIRI 4 con antena Birio A8	2 x 0,5 (FROR CEI 20-20-EN 50267-2-1), antena RG58
2	Receptor fotocèlula FIT 55	4 x 0,5 (FROR CEI 20-20-EN 50267-2-1)
3	Nyota 115 evo con Elpro 12 evo y radio da empalme VIX 53	alimentación 3 x 1,5 (FROR CEI 20-20-EN 50267-2-1)
4	Transmisor fotocèlula FIT 55	2 x 0,5 (FROR CEI 20-20-EN 50267-2-1)
5	Selector de clave CHIS 37	4 x 0,5 (FROR CEI 20-20-EN 50267-2-1)
6	Columna fotocèlula receptor Fit 55	4 x 0,5 (FROR CEI 20-20-EN 50267-2-1)
7	Bloques en el suelo en apertura y cierre	
8	Pozo para la derivación de cables eléctricos	
9	Columna fotocèlula transmisor FIT 55	2 x 0,5 (FROR CEI 20-20-EN 50267-2-1)
10	Transmisor VIX 53	

Fig. 2

CEMENTÁR LA PLACA DE ANCLAJE

Cementár la placa de anclaje al suelo de acuerdo con las dimensiones de la Fig. 3. Una vez que el cemento haya sido colocado alrededor de la placa, será posible proceder con la instalación de Nyota 115 evo.

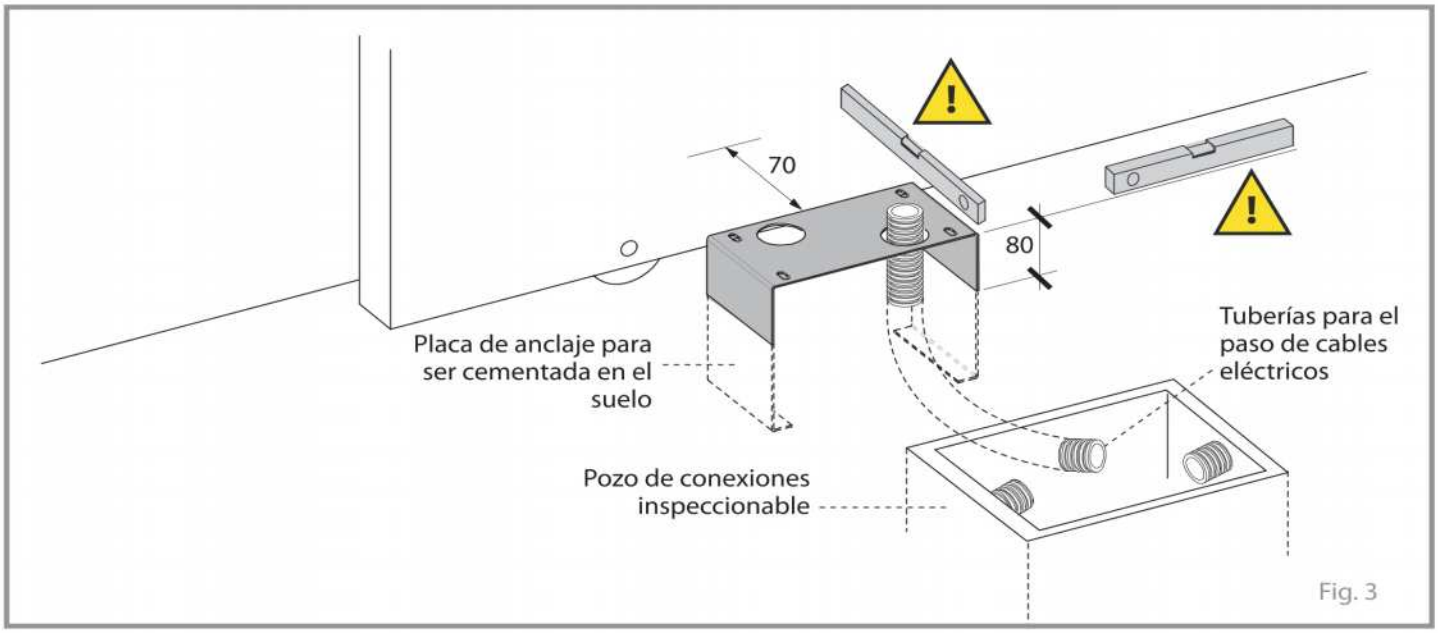

Fig. 3

FIJACIÓN DE NYOTA 115 EVO A LA PLACA DE ANCLAJE

Retire la carcasa de protector: desatornille completamente el tornillo de bloqueo (Fig. 4), luego levántelo de la parte inferior de la cubierta para extraerlo.

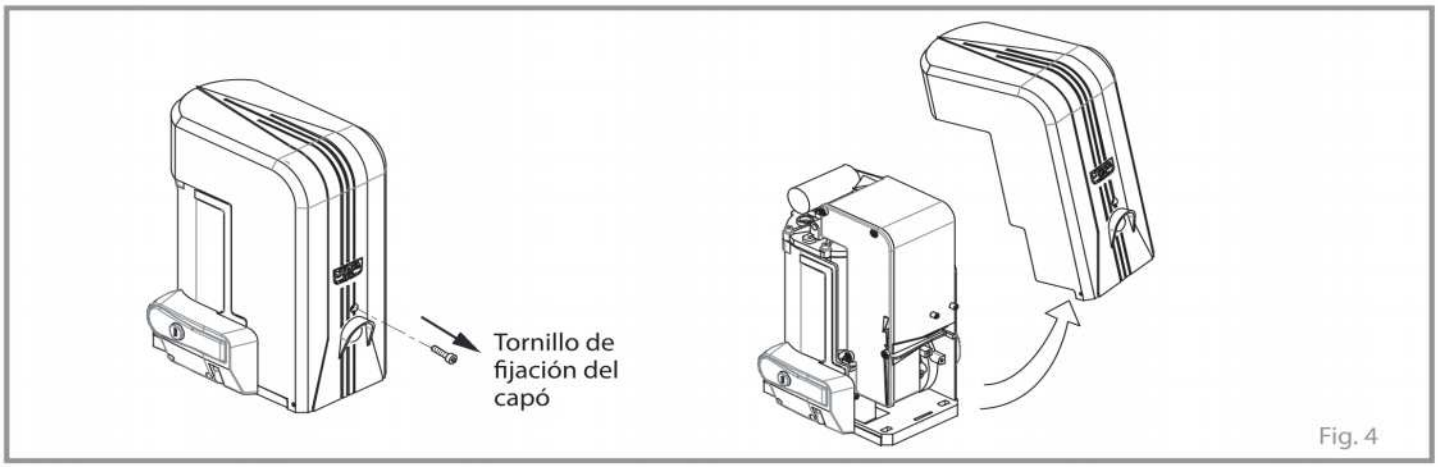

Fig. 4

Al fijar con los tornillos suministrados, inserte las arandelas debajo del Nyota 115 evo: luego se retirarán cuando se instale el bastidor, dejando un espacio de aproximadamente 2 mm entre los dientes del bastidor y el piñón (Fig. 5).

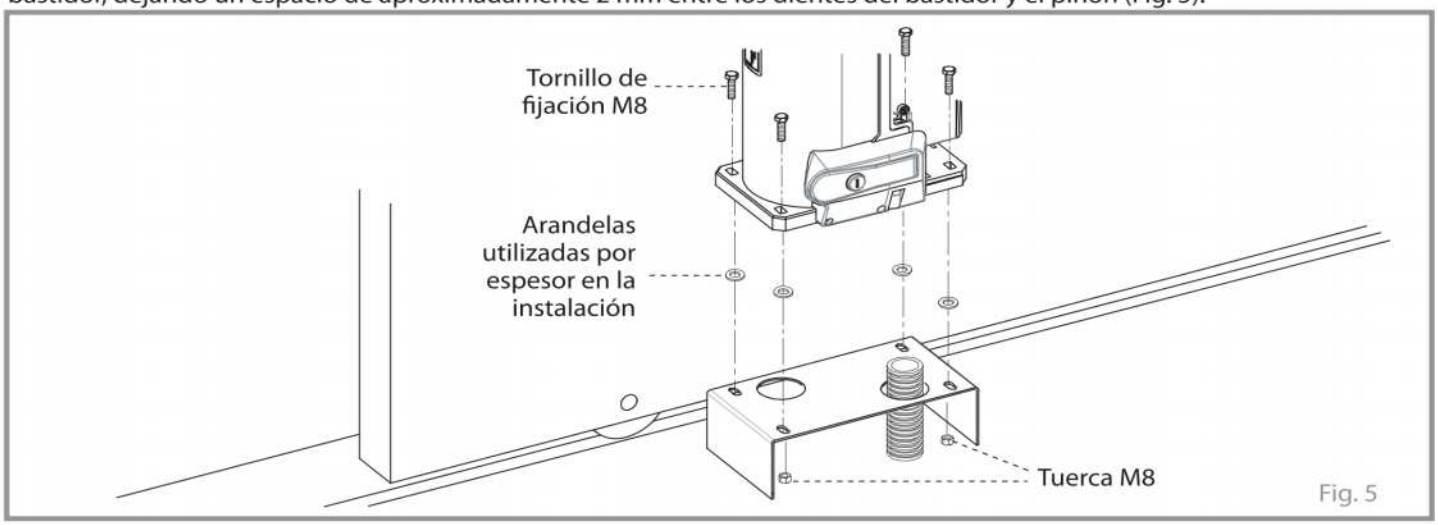

Fig. 5

FIJACIÓN DE LA CREMALLERA A LA HOJA

Antes de proceder a fijar el bastidor, es necesario liberar y liberar el piñón para facilitar la fijación de los módulos de la cremallera.
Use la clave cifrada para desbloquear el asa, luego gírela 90° para desbloquear el piñón. Para detener las operaciones en la secuencia inversa, luego deslice la compuerta con el estante sobre el piñón hasta que se active el sistema de bloqueo.

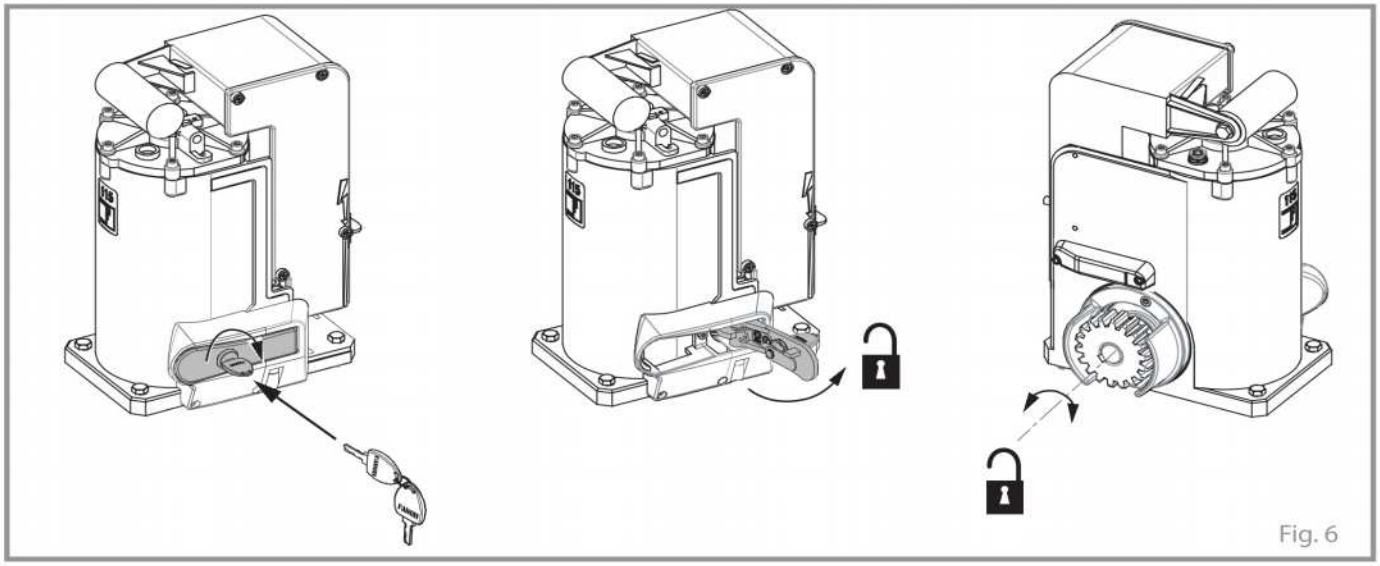

Fig. 6

Fije los módulos de la cremallera durante todo el recorrido efectivo de la puerta, nivelandola con un nivel, teniendo en cuenta el espacio necesario para fijar los ojales de los interruptores de límite en los extremos de toda de la cremallera.
IMPORTANTE: use una pieza de cremallera (contra-cremallera) para mantener el paso correcto en las uniones de los módulos de cremallera.

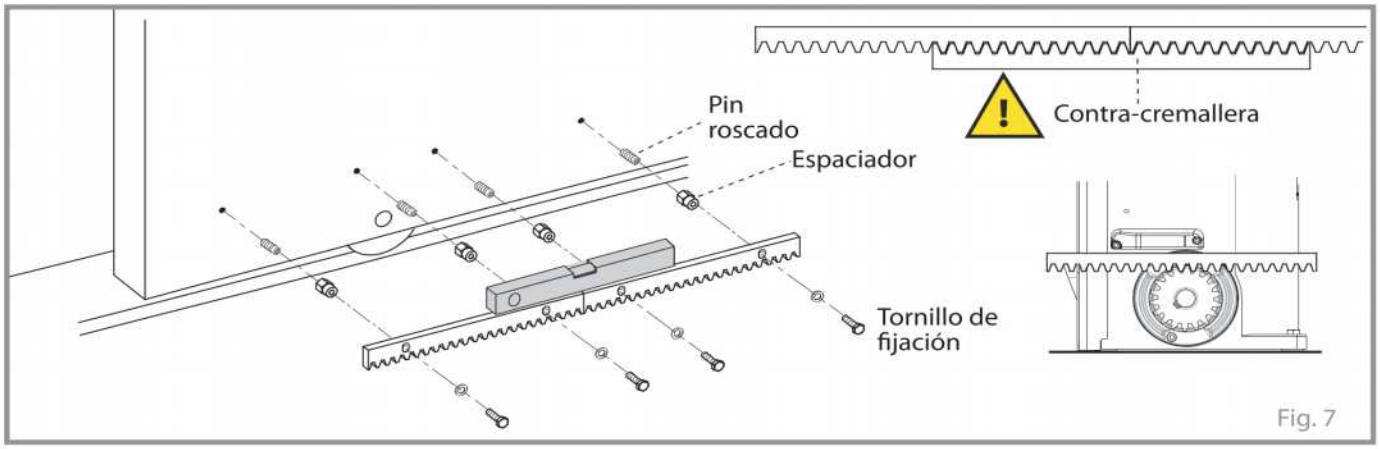

Fig. 7

Una vez que se haya instalada la cremallera, retire las arandelas debajo de Nyota 115 evo, a fin de dejar suficiente espacio entre el piñón y la cremallera: la compuerta debe funcionar sin fricción a lo largo de su recorrido.

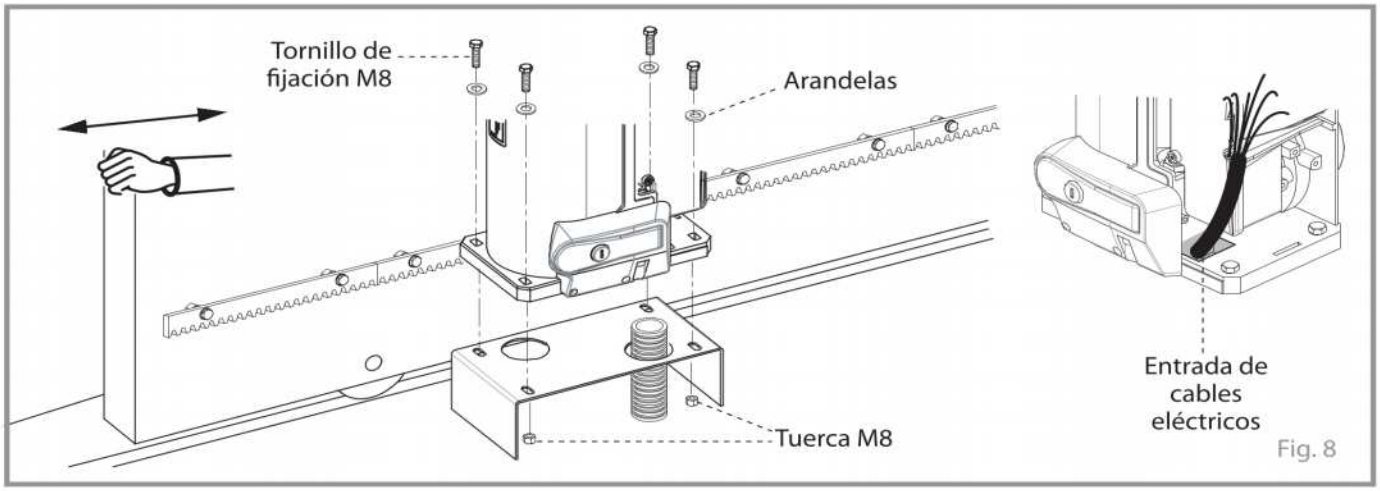

Fig. 8

CONEXIONES ELÉCTRICAS AL PROGRAMADOR

Nyota 115 evo se puede suministrar en versiones con el programador Elpro 12 evo a bordo o con Elpro 37/37 DS.
Las conexiones eléctricas deben seguir las instrucciones proporcionadas en los respectivos manuales del programador.

ATENCIÓN: la alimentación a Nyota 115 evo se permite con el microinterruptor de seguridad presionado (ubicado en el extremo superior del motor de engranajes), insertando y fijando el capó de aluminio.

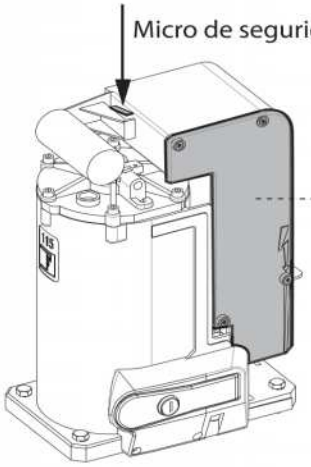

Fig. 9

AJUSTE DE LA FUERZA

La fuerza de Nyota 115 evo está regulada por el embrague mecánico o el programador electrónico Elpro 12 evo, según el modelo adquirido.

ADVERTENCIA: los modelos Nyota 115 evo que no están equipados con un codificador y un programador electrónico Elpro 12 evo requieren el ajuste de la fuerza por medio del embrague mecánico.

- regulación de fuerza utilizando Elpro 12 evo:
consulte el manual del programador electrónico Elpro 12 evo.

- regulación de fuerza por embrague mecánico:
El embrague limitador de par en Nyota 115 evo está completamente en bañado en aceite y debe ajustarse de acuerdo con el peso de la puerta.

Utilice una clave del13 para el ajuste (Fig. 10):
1) Mantenga presionado el **pasador de bloqueo**
2) Usando una **llave del 13**, desenrosque la **contra-tuerca** (el pin de retención bloqueará el árbol)
3) Siempre con el **pasador de bloqueo** presionado, apriete el **tornillo de ajuste** (+ fuerza) o desenrosque (- fuerza)
4) Apriete la **contratuerca** hasta que el **tornillo de ajuste** quede firmemente bloqueado
5) Suelte el **pasador de bloqueo**.

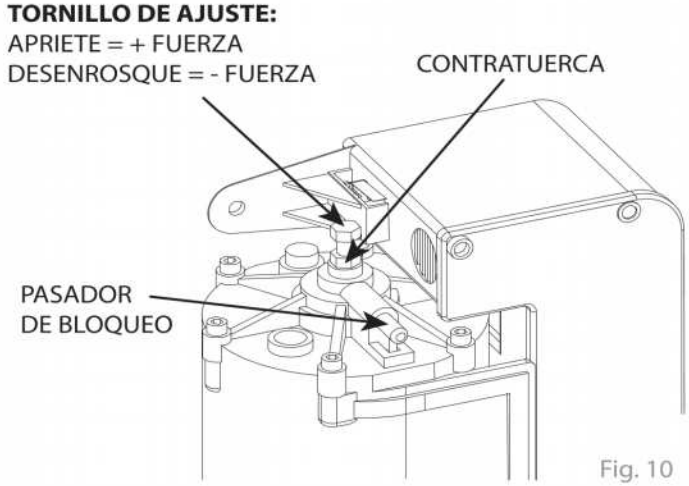

Fig. 10

INSTALAR LOS SOPORTES DEL INTERRUPTOR MAGNÉTICO

ATENCIÓN: NO ABRA E INVIERTA LOS IMANES INDIVIDUALES DENTRO DEL PLÁSTICO DE LOS SOPORTES DEL INTERRUPTOR DEL FINAL DE CARRERA; YA ESTÁN CORRECTAMENTE INSTALADOS PARA SER IDENTIFICADOS POR LA LÓGICA DEL PROGRAMADOR.

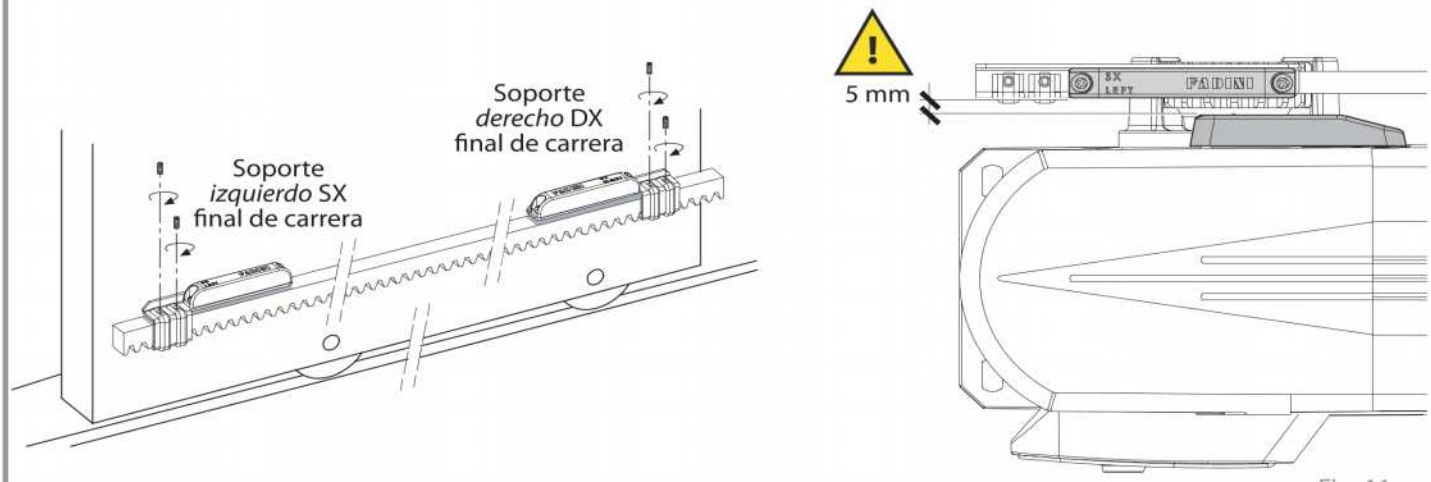

Fig. 11

ATENCIÓN: ES ESENCIAL QUE LA PUERTA NO SE CUELGUE EN LAS PARADAS DE APERTURA Y CIERRE; DEJE SIEMPRE UN ESPACIO DE 30-50 MM DESDE LA INTERVENCIÓN DE LOS FINALES DE CARRERA.

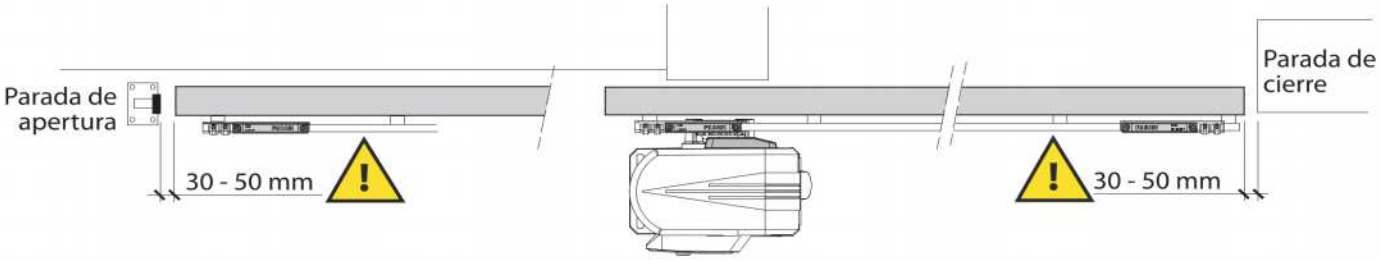

Fig. 12

Español

CONEXIONES ELÉCTRICAS AL FINAL DE CARRERA MAGNÉTICO

PRECAUCIÓN: identificar inmediatamente la posición Nyota con respecto a la abertura de la puerta visto desde el interior (*derecha* o *izquierda*). En base a esto, conecte correctamente los cables marrón y verde del interruptor y los del motor.

ATENCIÓN: Nyota con el programador a bordo Elpro 12 evo está cableada como si estuviera instalada a la *izquierda*.
Para la instalación de Nyota a la *izquierda*, invierta el cableado en los terminales 8 - 10 y 16 - 18.

INSTALACIÓN A LA DERECHA

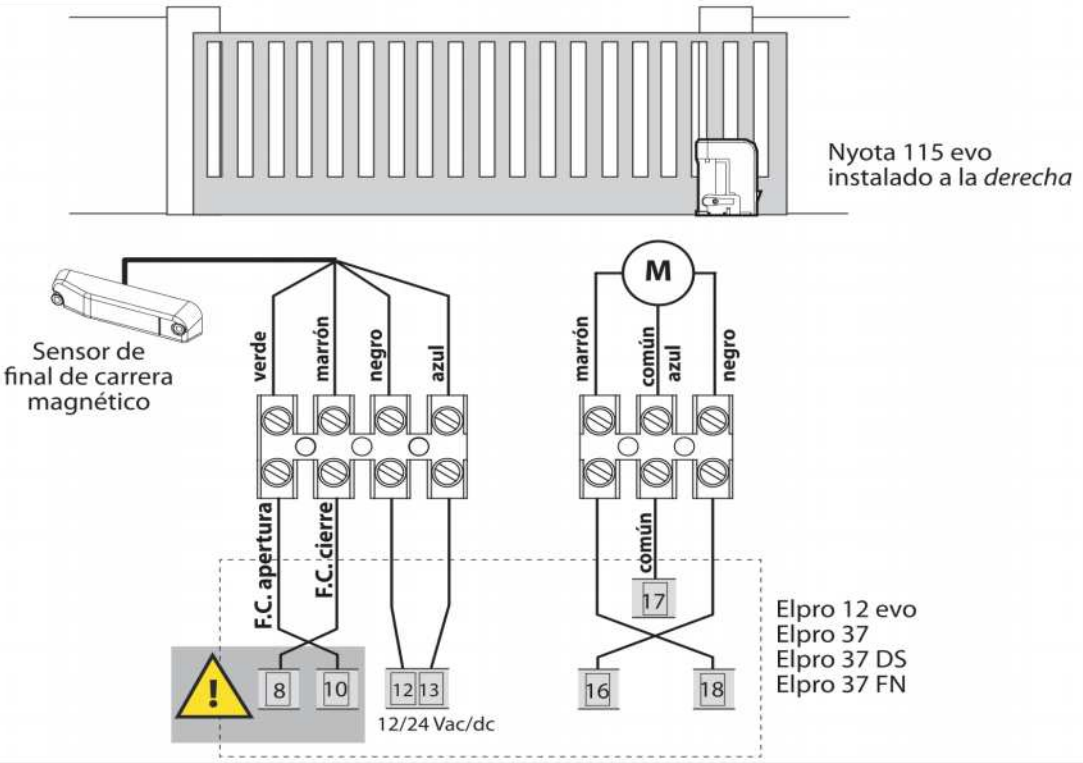

Fig. 13

INSTALACIÓN A LA IZQUIERDA

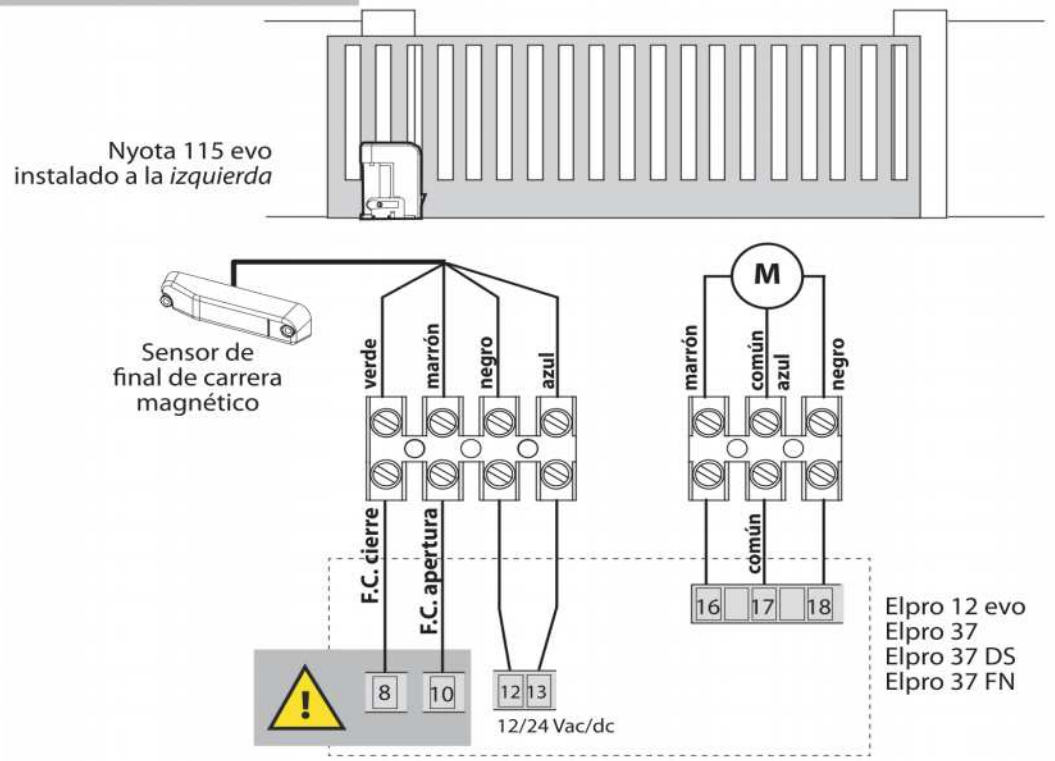

Fig. 14

Español

REGISTRO DE MANTENIMIENTO

entregado al usuario final del sistema

FADINI el abre verjas Made in Italy

Direcció del sistema:	Mantenedor:	Fecha:

Tipo de instalación:				Modelo de actuador:	Cantidad de plantillas instaladas:
Puerta corredera	☒	Puerta a libro	☐		
Puertas batiente	☐	Barrera	☐	Dimensiones de la hoja:	
Bascula	☐	Bolardo	☐		
Puerta con empaquetamiento lateral	☐	.....	☐	Peso de una hoja	Fecha de instalación:

ADVERTENCIA: Este documento debe contener la instalación ordinaria y extraordinaria, mantenimiento, reparación y modificaciones de intervención realizadas con repuestos originales Fadini.
Este documento, como tal, debe estar disponible para las inspecciones por organismos autorizados y una copia debe ser entregado al usuario final.

El instalador/mantenedor garantiza la funcionalidad y la seguridad si las operaciones de mantenimiento se llevan a cabo por personal técnico cualificado nombrados por él y estuvieron de acuerdo con el usuario final.

N°	Fecha de la intervención	Descripción de la intervención	Técnico de mantenimiento	El usuario final
1				
2				
3				
4				
5				
6				

Sello y firma
instalador/mantenedor

Firma de aceptación
usuario final
comprador

para ser entregado al usuario final del sistema

Español

DATOS TÉCNICOS

MOTOR ELÉCTRICO	Monofásico 0,5 CV	Trifásico 0,5 CV	Monofásico 1,0 CV	Trifásico 1,0 CV
Potencia de rendimiento	0,37 kW	0,37 kW	0,73 kW	0,73 kW
Potencia absordbida	600 W	575 W	1.130 W	1.030 W
Tensión de alimentación	230 Vac - 50 Hz	230/400 Vac - 50 Hz	230 Vac - 50 Hz	230/400 Vac - 50 Hz
Corriente absorbida	3,2 A	2,1/1,2 A	5,7 A	3,7/2,2 A
Velocidad rotación motor	1.380 rpm	1.380 rpm	1.380 rpm	1.380 rpm
Condensador	30 µF	/	30/40 µF	/
Servicio intermitente	S5	S5	S5	S5
REDUCTOR				
Par nominal adaptador	40 Nm	40 Nm	80 Nm	80 Nm
Relación adaptador	1:32	1:32	1:32	1:32
Velocidad de desplazamiento	10 m/1'	10 m/1'	10 m/1'	10 m/1'
Temperatura de funcionamiento	-25 °C +80 °C	-25 °C +80 °C	-25 °C +80 °C	-25 °C +80 °C
Grado de protección	IP 55	IP 55	IP 55	IP 55
Peso Nyota 115 evo	18,5 kg	18 kg	20 kg	19,5 kg
Peso máximo de la verja *[A]*	1.200 kg	1.250 kg	1.800 kg	1.850 kg
Frecuencia de uso	muy intensivo	muy intensivo	muy intensivo	muy intensivo
Tipo de aceite	aceite FADINI - Cód. 706L	aceite FADINI - Cód. 706L	aceite FADINI - Cód. 706L	aceite FADINI - Cód. 706L

[A] La estructura, la forma, las ruedas de la puerta podrían reducir los valores indicados. Siempre verifique la integridad de la estructura de la puerta, lo que elimina cualquier fricción presente.

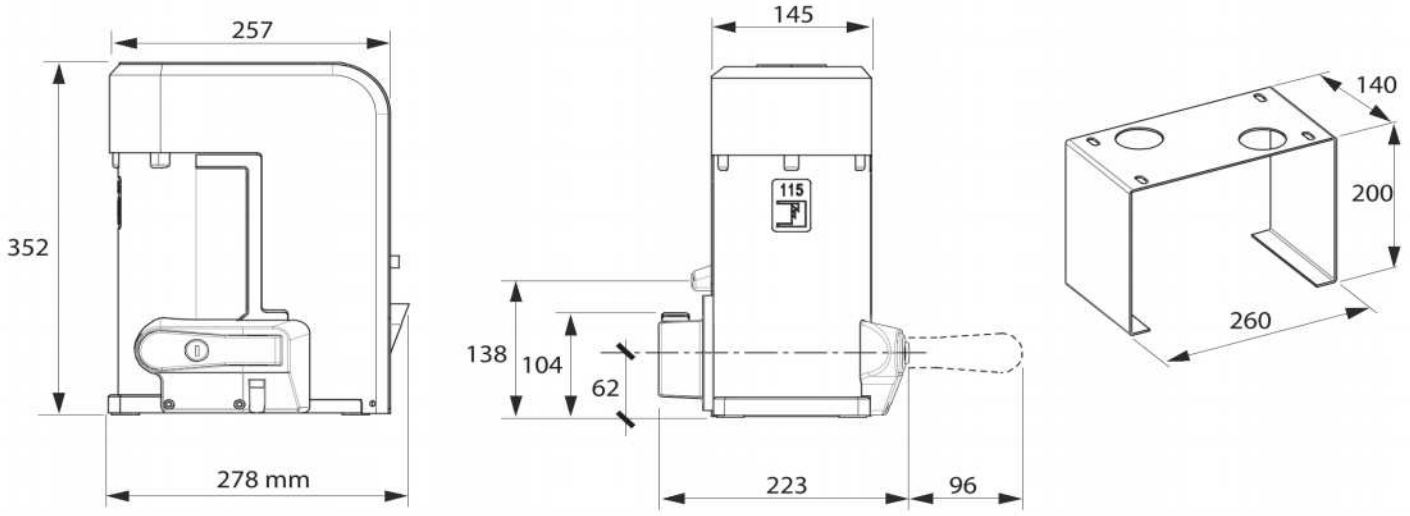

FADINI
el abre verjas

A·D·S AUTOMATIC DOOR SPECIALISTS
Puertas & Portones Automáticos, S.A. de C.V.
¡Nuestra pasión es la Solución!....

OPERADOR ELECTROMECANICO CORREDIZO DE CREMALLERA USO INTENSIVO MARCA FADINI MOD.NYOTA 115 EVO.

A·D·S AUTOMATIC DOOR SPECIALISTS

Puertas & Portones Automáticos, S.A. de C.V.

¡Nuestra pasión es la Solución!....